L150推動器安裝尺寸圖

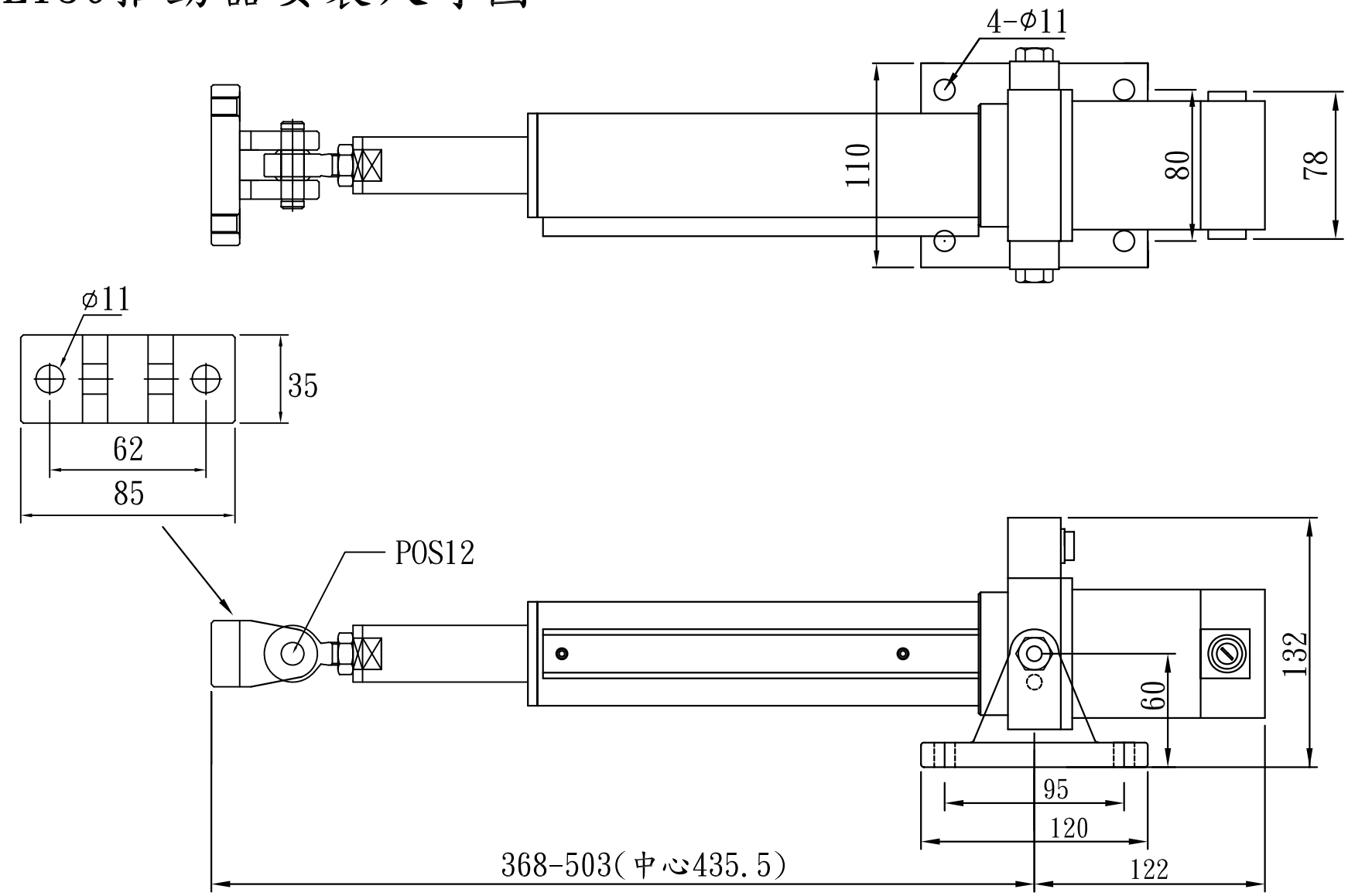

記號	變更者	日期	變更紀錄
A			2009.07.20
B			
C			
D			

機加工一般公差				
長度公差(mm)			角度公差(秒) ±30"	
以上	以下	容許差	表面公差(um)	
100	250	±0.05	∧∨	32~125
200	500	±0.1	▽	8.0~25
500	1000	±0.15	▽▽	2.0~6.3
1000	2000	±0.2	▽▽▽	0.25~1.6

審核:(CHECK) 設計:(DESIGN) 繪圖:(DRAW)

設備名稱:(MACHINE NAME) SNEC-L150

數量:(QTY)

材質:(MATERIAL)

圖號:(DRAWING NO.) SNEC-L150

圖名:(DRAWING NAME) 尺寸圖

比例:(SCALE)

表面處理:(TREATMENT)

SINGUNO 信之偌科技有限公司 SINGUNO TECHNOLOGY CO.,LTD